862МВ 888144.01

Ra 12.5(√)

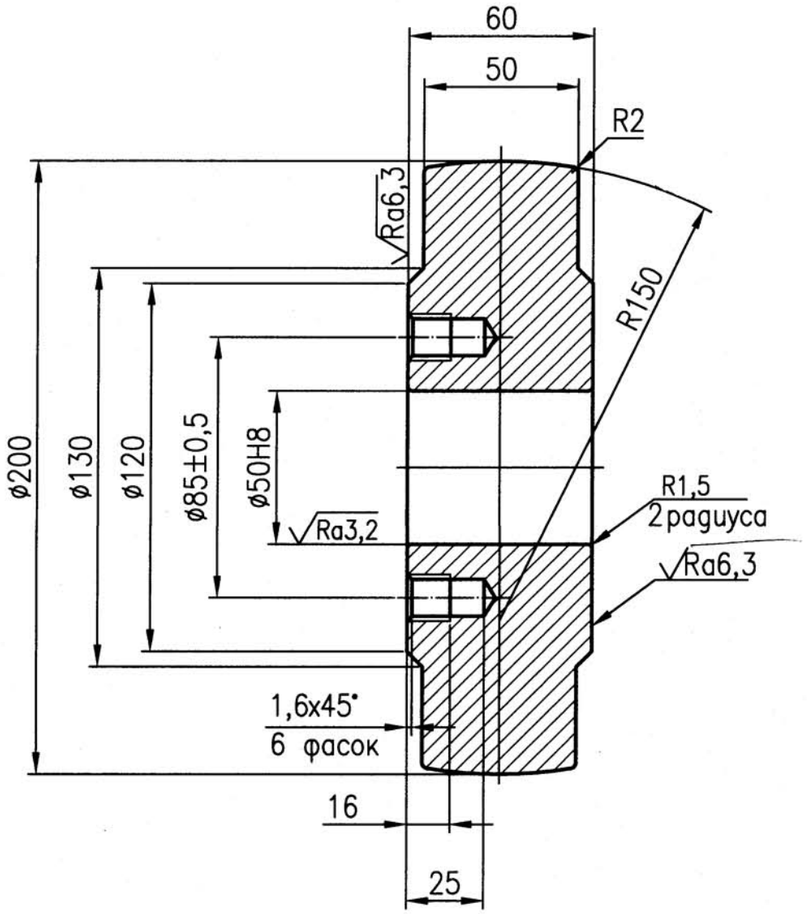

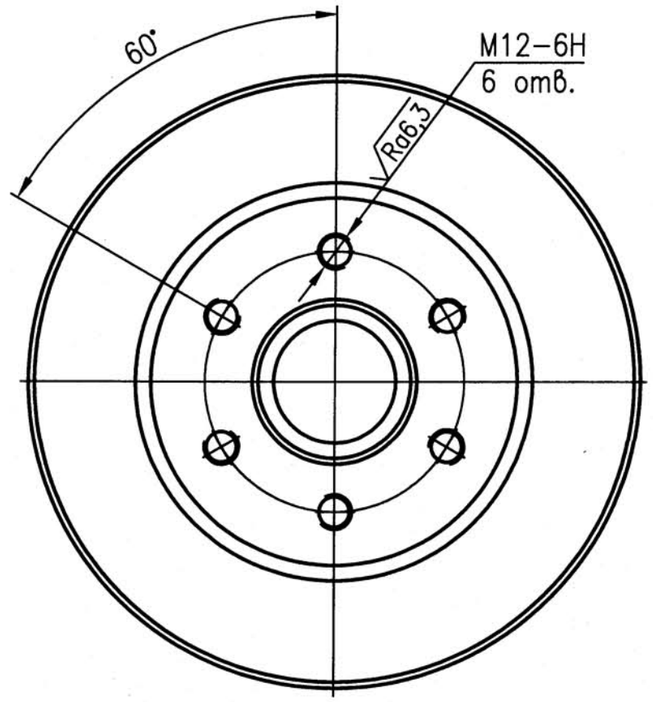

1. Неуказанные предельные отклонения размеров ±0,5мм.

Изм.	Лист	N докум.	Подп.	Дата	862МВ 888144.01			
Разраб.		Самсонова		12.2019	Колесо 3	Лит.	Масса	Масштаб
Пров.		Швецов		03.02.20		И	13	1:2
Т.контр.						Лист	Листов 1	
Н.контр.		Тюхаев		03.02.20	Круг В1–II–210 ГОСТ 2590–2006 / 35–3ГП–М1 ГОСТ 1050–2013	АО "Трест Гидромонтаж" СПКТБ "Мосгидросталь"		
Утв.		Королько в		17.12.2019				

Формат А3

Инв.№ подл. | Подп. и дата | Взам. инв.№ | Инв.№ подл. | Подп. и дата